Испарители Minivap 40

Предприятие-изготовитель:
Pegoraro Gas Technologies, Италия

Компактный испаритель с возможностью монтажа на стене. Тип теплоносителя — горячая вода (водно-гликолевая смесь). Применяется для газоснабжения домов коттеджного типа и небольших зданий. Возможна установка внутри помещений.

Технические характеристики

Модель	*— 30E*	*— 40E*	*— 40A*
Производительность, кг/ч	30	40	40
Мощность, кВт	4	5	5
Нагрев воды	собственный	собственный	внешний котел
Материал корпуса	углеродистая сталь с полиуретановой изоляцией, покрытой алюминием	углеродистая сталь с полиуретановой изоляцией, покрытой алюминием	углеродистая сталь
Напряжение питающей сети 50 Гц, В	220	380	380
Рабочее давление воды, бар	2	2	2
Максимальное рабочее давление газа, бар	20	20	20
Температура теплоносителя, °С	от –20 до +100	от –20 до +100	от –20 до +100
Объем воды в системе, л	5,1	5,1	5,1
Объем газа в системе, л	0,8	0,8	0,8
Масса, кг, не более	23	23	23

Устройство и принцип работы

Принцип действия испарителя основан на передаче тепла от горячей воды, нагрев которой осуществляет электронагреватель *2* или водонагревательный котел (если речь идет об испарителе проточного типа), сжиженному газу, проходящему по змеевику теплообменника. Поступление СУГ в испаритель контролируется термостатическим клапаном *8*, открывающемся в случае,

если температура воды (контролируемая датчиком температуры *9*) находится в рабочих пределах. Визуальный контроль за температурой воды происходит с помощью термометра *5*, а за уровнем — через смотровое окно *7*. Для контроля за превышением давления паровой фазы СУГ служит предохранительный сбросной клапан *10* с пределом настройки 18 бар. Контроль за превышением давления воды осуществляет предохранительный клапан *6* с пределом настройки 3 бар. При использовании версии с электронагревателем емкость теплообменника заполняется через заливной патрубок (закрывающийся пробкой *3*), а сливается посредством вывинчивания пробки *4*. В испарителе проточного типа циркуляцией воды управляют краны *11*, *12*.

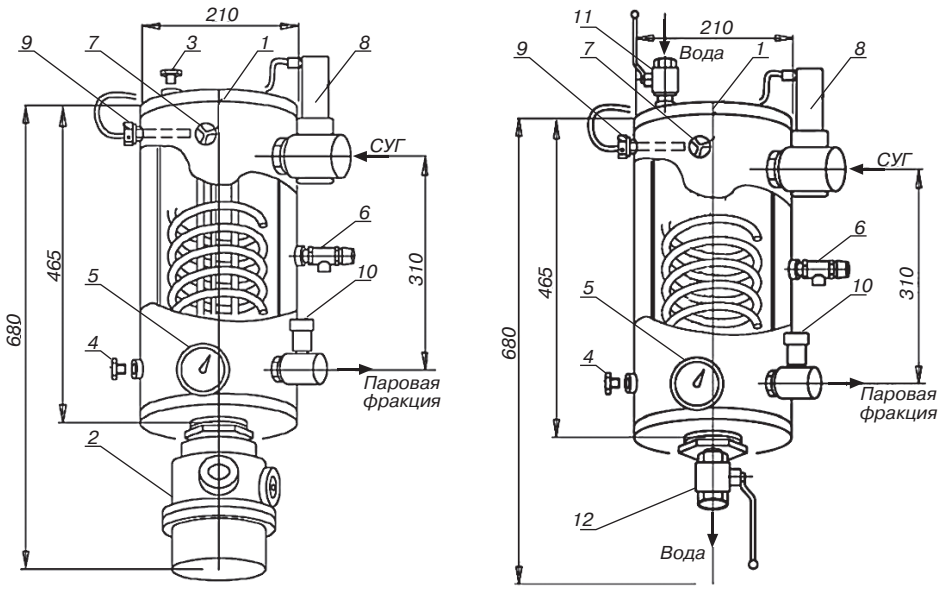

Схема испарителя Minivap 40:
1 — теплообменник; 2 — электронагреватель; 3 — наливная пробка; 4 — сливная пробка; 5 — водяной термометр; 6 — предохранительный переливной клапан (для воды); 7 — смотровое окно; 8 — термостатический клапан; 9 — датчик температуры (воды); 10 — предохранительный сбросной клапан (газовый); 11, 12 — кран

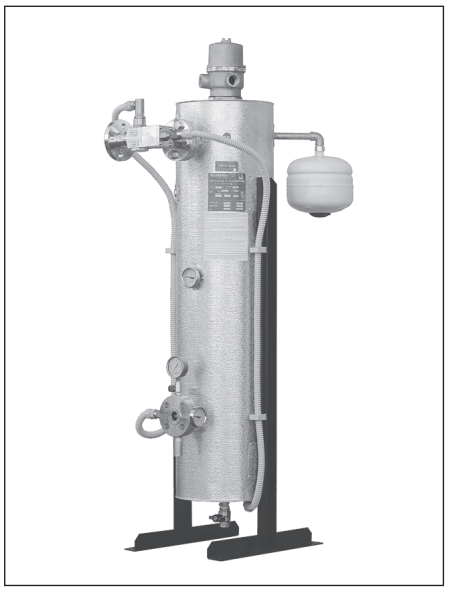

Испарители Ecovap

Предприятие-изготовитель:
Pegoraro Gas Technologies, Италия

Широкая линейка испарителей, применяемых для газоснабжения средних и крупных объектов с возможностью встраивания в состав газорегуляторных установок. Тип теплоносителя — горячая вода (водно-гликолевая смесь).

Технические характеристики испарителя Ecovap проточного типа

Модель	*— 50A*	*— 100A*	*— 200A*	*— 300A*	*— 500A*	*— 750A*	*— 1000A*
Производительность, кг/ч	50	100	200	300	500	750	1000
Объем воды в системе, л	30	44	44	96	180	340	340
Установочные размеры, мм:							
A	1105	1105	1105	1220	1220	1300	1300
B	470	830	830	510	650	780	780
C	1300	1300	1300	390	540	700	700
D	300	300	300	390	540	700	700
Масса, кг	40	70	75	85	140	280	280

Технические характеристики испарителя Ecovap с электронагревателем

Модель	*— 50E*	*— 100E*	*— 150E*	*— 200E*	*— 300E*	*— 500E*	*— 750E*
Производительность, кг/ч	50	100	150	200	300	500	750
Объем воды в системе, л	30	44	58	258	350	400	400
Потребляемая мощность, кВт	8	16	24	32	48	80	120
Напряжение питающей сети, В	380	380	380	380	380	380	380
Установочные размеры, мм:							
A	1105	1105	1255	1370	1530	1530	1530
B	470	830	830	495	570	570	570
C	1440	1520	1670	1160	1250	1250	1250
D	300	300	300	390	390	550	550
Масса, кг	45	77	83	160	310	315	315

Устройство и принцип работы

Принцип действия испарителя Ecovap (рис. 1) основан на передаче тепла горячей воды (нагрев осуществляется с помощью блока нагревателей *3* или, в случае модели проточного типа, внешнего котла) СУГ, проходящему через змеевик *7* теплообменника. Для визуального контроля за температурой и уровнем воды служит термометр *2*, уровнемер *4* и расширительный бачок *5* со смотровым окном *6*.

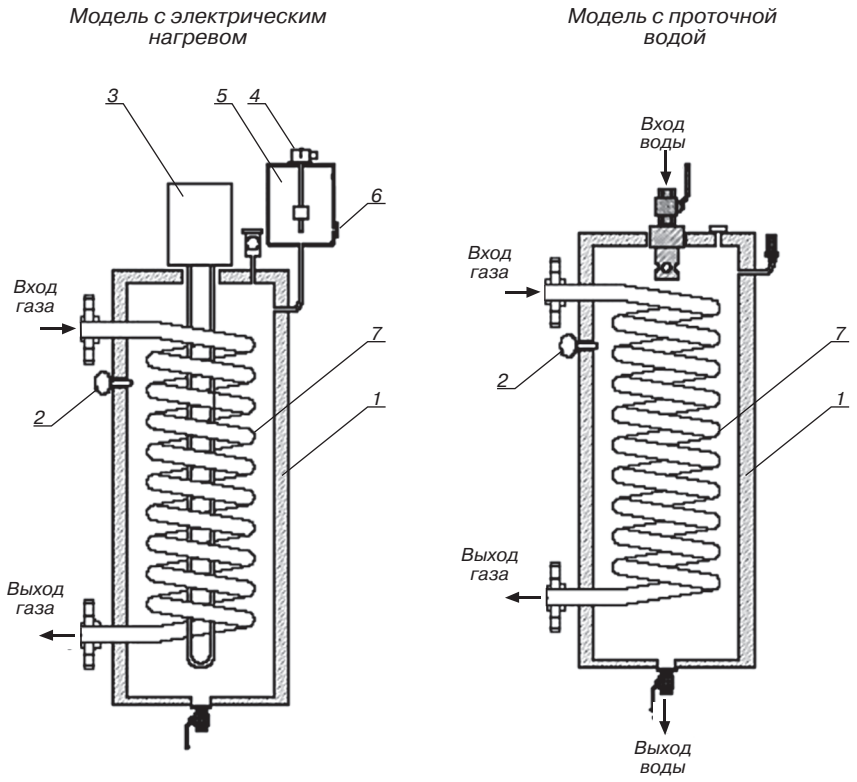

Рис. 1. Схема испарителя Ecovap:
1 — корпус; 2 — термометр; 3 — блок нагревателей; 4 — уровнемер; 5 — расширительный бачок; 6 — смотровое окно; 7 — змеевик

Безопасное функционирование испарителей (рис. 2) обеспечивает сбросной газовый клапан *6* и сбросной водяной клапан *7*. Визуальный контроль за параметрами СУГ осуществляется с помощью газового термометра *5* и газового манометра *4*. Подача газа потребителю контролируется термостатическим клапаном *8*, срабатывающим после выхода испарителя на рабочий режим.

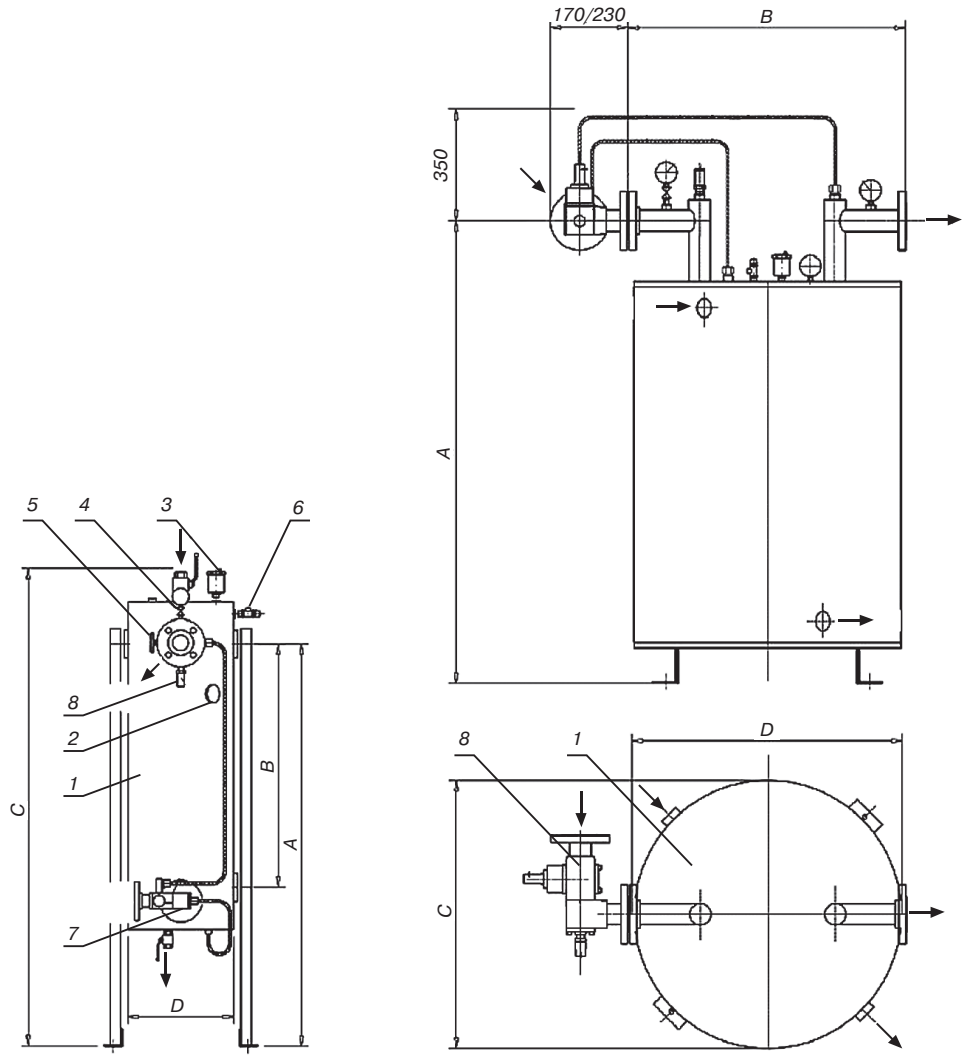

Ecovap 50A–100A–200A

Ecovap 300A–500A–750A–1000A

Рис. 2. Схема испарителя Ecovap проточного типа:
1 — испаритель; 2 — водяной термометр; 3 — сапун; 4 — газовый манометр; 5 — газовый термометр; 6 — предохранительный газовый клапан; 7 — предохранительный водяной клапан; 8 — термостатический клапан

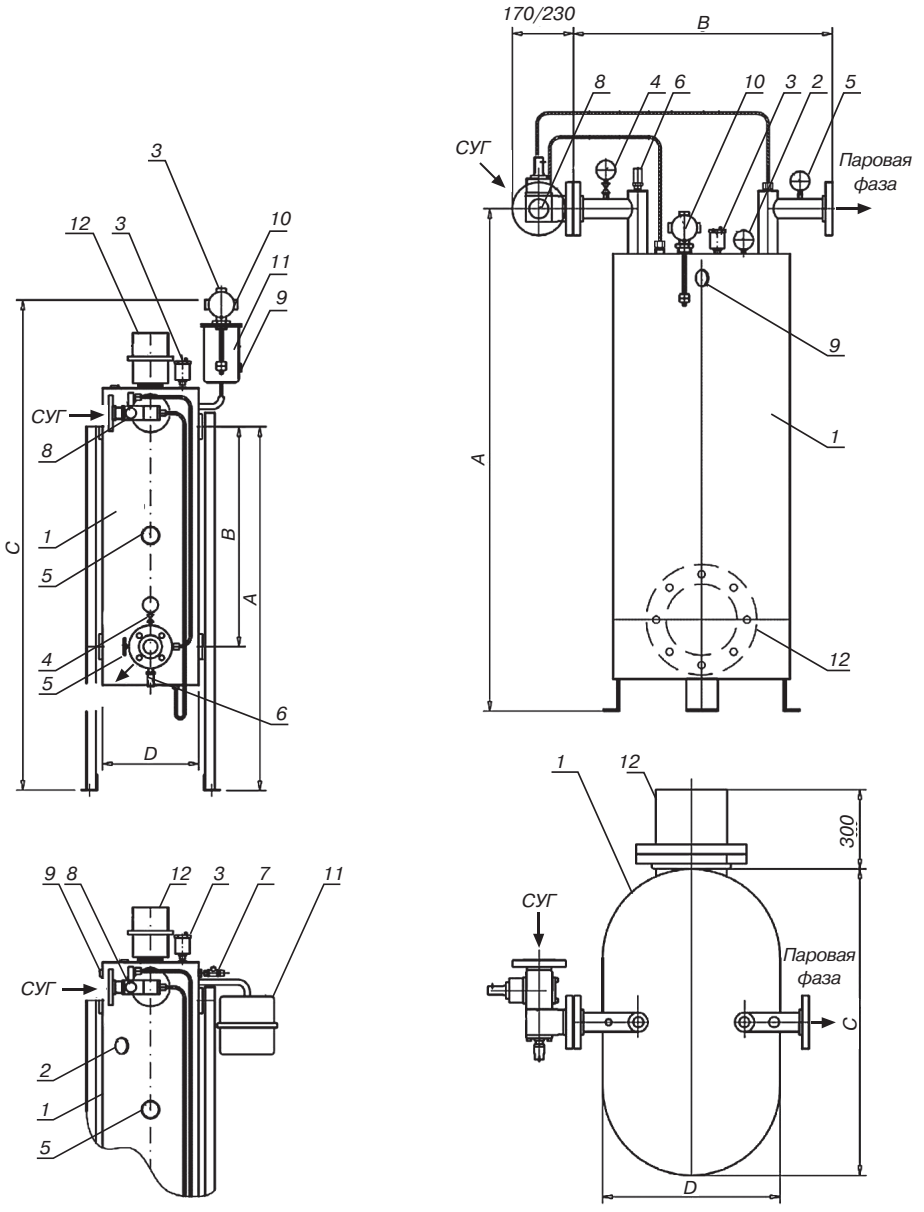

Ecovap 50E–100E–150E

Ecovap 200E–300E–500E–750E

Рис. 3. Схема испарителя Ecovap с электрическим нагревом:
1 — испаритель; 2 — водяной термометр; 3 — сапун; 4 — газовый манометр; 5 — газовый термометр; 6 — предохранительный газовый клапан; 7 — предохранительный водяной клапан; 8 — термостатический клапан; 9 — смотровое окно; 10 — уровнемер; 11 — расширительный бачок; 12 — электронагреватель

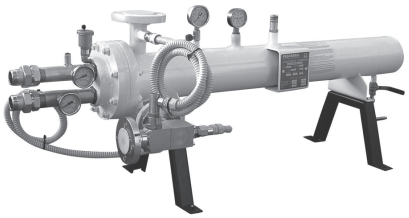

Испарители Vapeg

Предприятие-изготовитель:
Pegoraro Gas Technologies, Италия

Водяные испарители горизонтального исполнения применяются для газоснабжения крупных предприятий и небольших населенных пунктов. Выпускаются в двух модификациях — проточного типа и с собственным электронагревателем.

Технические характеристики

Модель	*— 200*	*— 300*	*— 500*	*— 1000*	*— 1500*	*— 2000*
Производительность, кг/ч	200	300	500	1000	1500	2000
Потребляемая мощность, кВт	32	48	80	160	—	—
Напряжение питающей сети 50 Гц, В	380/400	380/400	380/400	380/400	—	—
Объем газа, л	6	9,3	15,7	24,8	33,5	40,5
Объем воды, л	3	5	9	16	22	26
Температура теплоносителя, °С	от –20 до +105					
Температура газа, °С	от –40 до +120					
Масса, кг	55	70	90	140	160	180

Устройство и принцип работы

Испаритель *1* проточного типа (рис. 1) представляет собой корпус *9* с расположенным внутри трубным пучком *11*, в котором циркулирует горячая вода (водно-гликолевая смесь), передающая тепло СУГ, заполняющему все оставшееся пространство. Безопасное функционирование испарителя обеспечивается предохранительным сбросным клапаном *7* и термостатическим клапаном *8*, контролирующим выход испарителя на рабочий режим. Визуальный контроль ведется по газовому термометру *6* и манометру *5*.

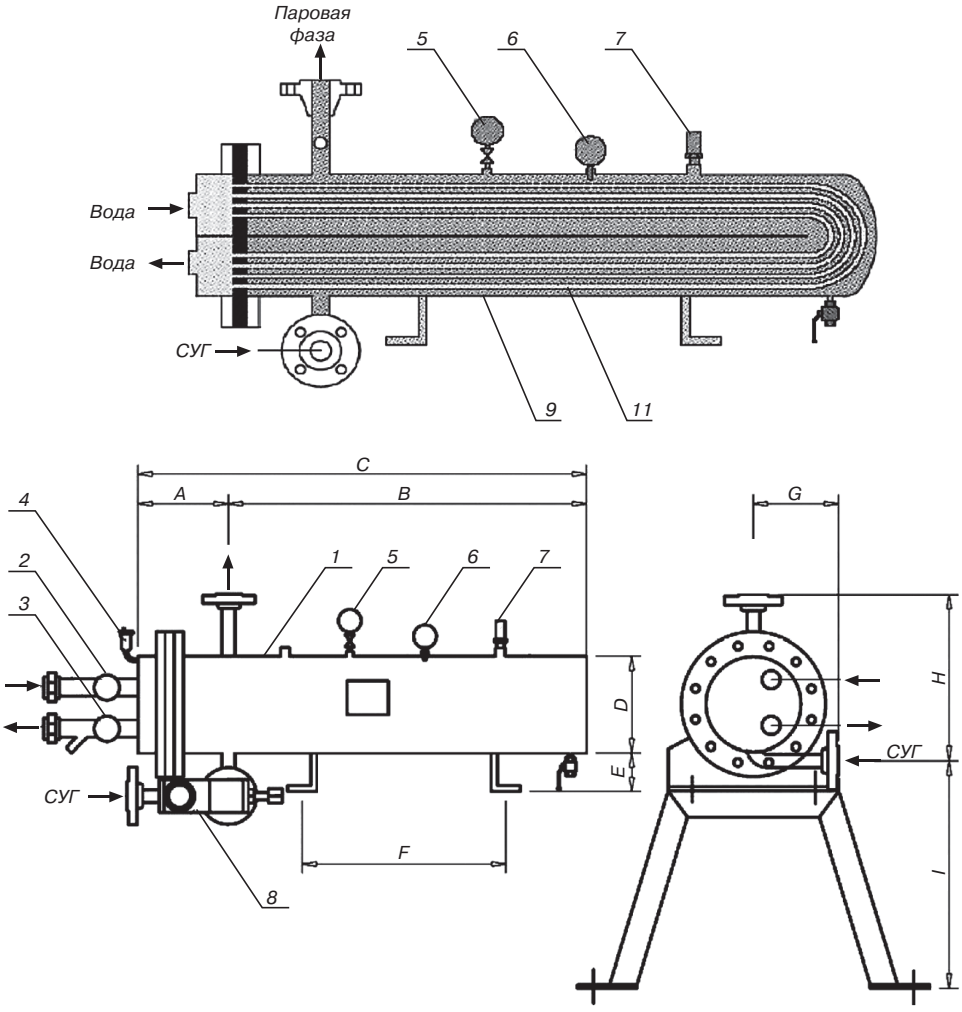

Рис. 1. Испаритель Vapeg проточного типа:
1 — испаритель; 2, 3 — водяной термометр; 4 — сапун; 5 — газовый манометр; 6 — газовый термометр; 7 — предохранительный сбросной клапан (газовый); 8 — термостатический клапан; 9 — корпус; 10 — кран; 11 — трубный пучок

Испаритель со встроенным электронагревателем (рис. 2) отличается наличием насоса *6*, обеспечивающим принудительную циркуляцию теплоносителя, расширительного бачка *5* и уровнемера *8*.

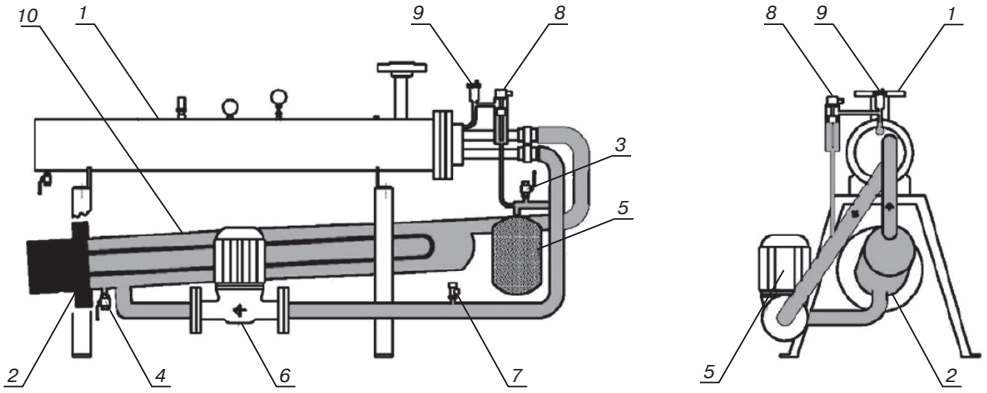

Рис. 2. Испаритель Vapeg со встроенным электронагревателем:
1 — испаритель; 2 — ТЭН; 3 — заливной кран; 4 — сливной кран; 5 — расширительный бачок; 6 — насос; 7 — предохранительный сбросной клапан (водяной); 8 — уровнемер; 9 — сапун; 10 — корпус водонагревателя

Размер, мм	*— 200*	*—300*	*— 500*	*— 1000*	*— 1500*	*— 2000*
A	150	150	170	183	183	183
B	690	1070	1290	1335	1835	2335
C	820	1220	1460	1518	2018	2518
D	141	141	168	219	219	219
E	60	60	60	70	70	70
F	400	800	1000	900	1300	220
G	140	140	184	232	232	232
H	300	300	351	403	403	403
I	240	240	215	307	307	307

Испарители водяные Aquavaire

Предприятие-изготовитель:
Algas-SDI International, LLC, США

Водяные испарители Aquavaire для сжиженного углеводородного газа выпускаются в вертикальном и горизонтальном исполнении. Вертикальное исполнение отличается компактностью, вследствие чего наиболее целесообразно их использование на небольших объектах: коттеджные поселки, турбазы и прочее. Испарители в горизонтальном исполнении имеют большую мощность по сравнению с вертикальными и часто применяются на крупных производствах.

Технические характеристики испарителей в вертикальном исполнении

	Q320V	*Q480V*	*Q640V*	*Q800V*	*Q960V*	*Q1120V*	*Q1375V*	*Q1650V*
Производительность, кг/ч	614	921	1230	1535	1840	2150	2640	3332
Номинальная производительность, кг/ч	606	908	1210	1515	1817	2120	2600	3120
Площадь поверхности теплообменника, м²	2,83	3,77	5,45	8,41	8,41	13,07	13,07	13,07
Рабочее давление теплообменника, кг/см²	17,6	17,6	17,6	17,6	17,6	17,6	17,6	17,6
Тестовое давление теплообменника, кг/см²	26,3	26,3	26,3	26,3	26,3	26,3	26,3	26,3
Температура водяной бани (регулируемая), °С	71	71	71	71	71	71	71	71
Объем водяной бани, л	405	485	836	1056	1056	1798	1798	1798
Площадь поверхности нагревательных трубок, м²	3,47	4,76	6,19	8,35	8,32	14	14	14
Мощность горелки, кВт	108,4	161,2	208,1	258	292,7	363,4	445,4	534,9
Масса, кг	803	919	1220	1315	1315	1452	1452	1542
Полная масса*, кг	1250	1450	2130	2460	2460	3400	3400	3493

*Масса испарителя, заполненного теплоносителем и продуктом.

Устройство и принцип работы

Установка вертикального типа состоит из испарителя, дымохода *3*, корпуса и устройств автоматики. В свою очередь испаритель включает в себя горелку *9*, теплообменник *2* и распределительное устройство (сепаратор) *10*. Горелка *9* нагревает воздух, который, проходя через трубки теплообменника *2,* нагревает теплоноситель — водно-гликолевую смесь. Теплоноситель нагревает змеевик *1*, в который подается жидкая фаза СУГ через входной патрубок *8* и электромагнитный клапан *12*. На выходе из змеевика установлено распределительное устройство (сепаратор) *10*, в верхней части которого образуется паровая фракция СУГ, которая выходит к потребителю через патрубок паровой фазы, а конденсат сливается через патрубок отвода *7*, расположенный в нижней части устройства. С помощью датчика температуры *11* регулируется мощность газовой горелки *9* и контролируется наличие пламени. Выход продуктов горения происходит через дымоход *3*. Предохранительно-сбросной клапан *13* служит для сброса избытка давления газа из системы испарителя. Слив теплоносителя производится через вентиль *15*.

Установка горизонтального типа отличается от вертикальной большими размерами, типом теплообменника (трубчатый вместо змеевика). В ней применяется двухступенчатая горелка и расширительный бак открытого типа, вынесенный над технологическим отсеком.

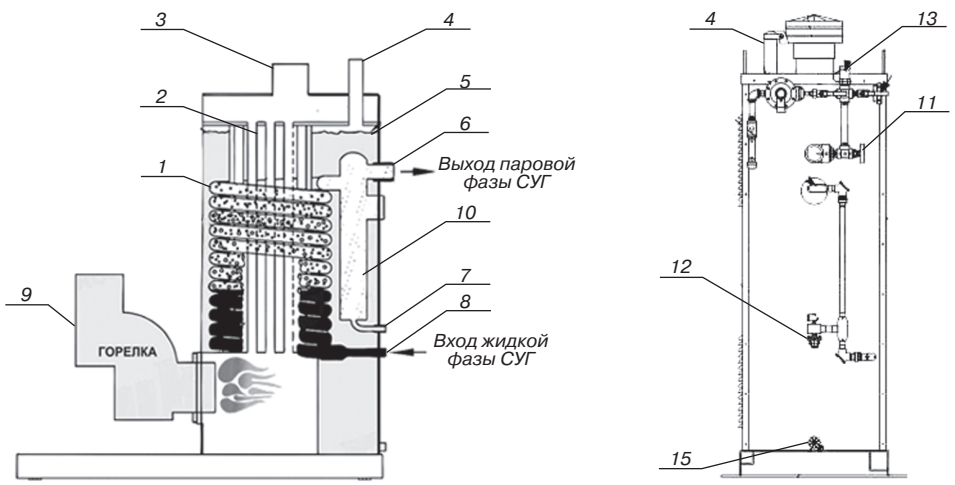

Рис. 1. Схема испарителя вертикального типа:
1 — змеевик; 2 — теплообменник; 3 — выход продуктов горения; 4 — патрубок для заливки теплоносителя; 5 — теплоноситель; 6 — выход паровой фазы СУГ; 7 — патрубок отвода конденсата; 8 — входной патрубок; 9 — горелка; 10 — распределительное устройство (сепаратор); 11 — датчик температуры; 12 — входной электромагнитный клапан; 13 — предохранительно-сбросной клапан; 15 — вентиль для слива теплоносителя

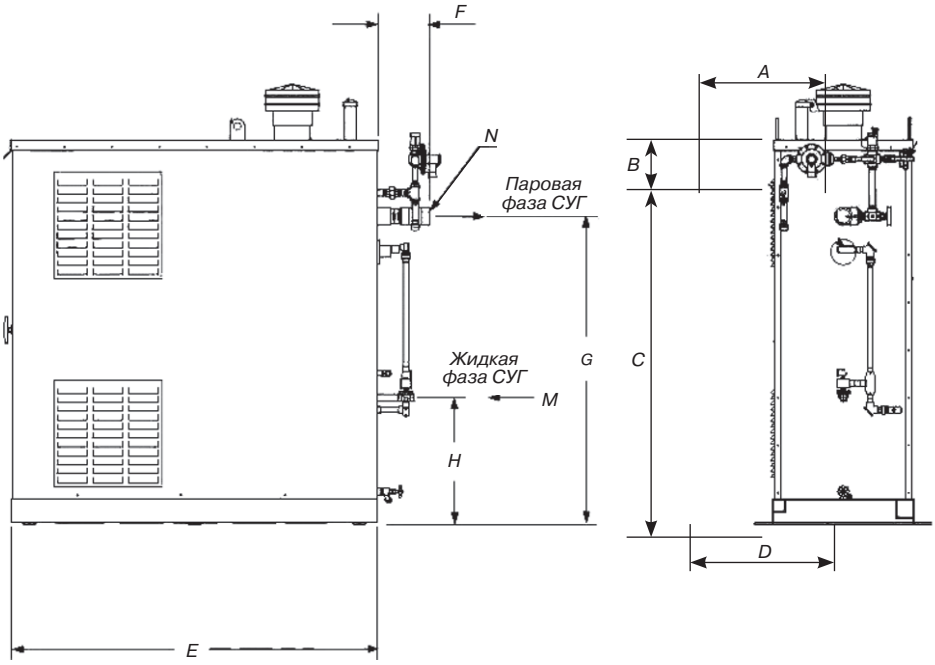

Рис. 2. Габаритный чертеж вертикального испарителя

Модель	*A, мм*	*B, мм*	*C, мм*	*D, мм*	*E, мм*	*F, мм*	*G, мм*	*H, мм*	*M, дюйм*	*N, дюйм*
Q320V	610	254	1632	686	1562	178	1315	543	¾	2
Q480V	610	412	1873	686	1562	178	1559	546	¾	2
Q640V	914	450	1657	991	1988	178	1416	587	¾	2
Q800V	914	457	1988	991	1988	178	1753	605	1	2
Q960V	914	457	1988	991	1988	178	1753	605	1	2
Q1120V	1311	482	1867	1384	2200	178	1499	605	1	2
Q1375V	1311	482	1867	1394	2200	178	1499	605	1	2
Q1650V	1311	482	1867	1384	2200	178	1499	835	1	2

Устройство и принцип работы

Установка горизонтального типа состоит из расположенных в технологическом отсеке *17* испарителя дымохода *3*, расширительного бака *4*, камеры испарителя *18* и устройств автоматики. В состав испарителя входит: горелка *1*, теплообменник *5* и распределительное устройство *19*. Горелка *1* нагревает воздух, который выходит вместе с продуктами горения через дымоход *3*, нагревая теплоноситель, находящийся в камере испарителя *18*. Сжиженный углеводородный газ поступает в испаритель по входному газопроводу *8* через электромагнитный клапан *14*. Под действием высокой температуры жидкая фаза СУГ в теплообменнике *5* переходит в парообразное состояние и попадает к потребителю через распределительное устройство *19* и выходной патрубок *10*. Слив конденсата производится по патрубку *9*.

Теплоноситель поступает в камеру испарителя *8* из расширительного бака *4*. Для визуального контроля уровня теплоносителя служит уровнемер *13*. Датчик температуры *11* служит для контроля мощности горелки. Предохранительные сбросные клапаны *12* предназначены для защиты испарителя от механического разрушения путем сброса избытка давления газа из системы.

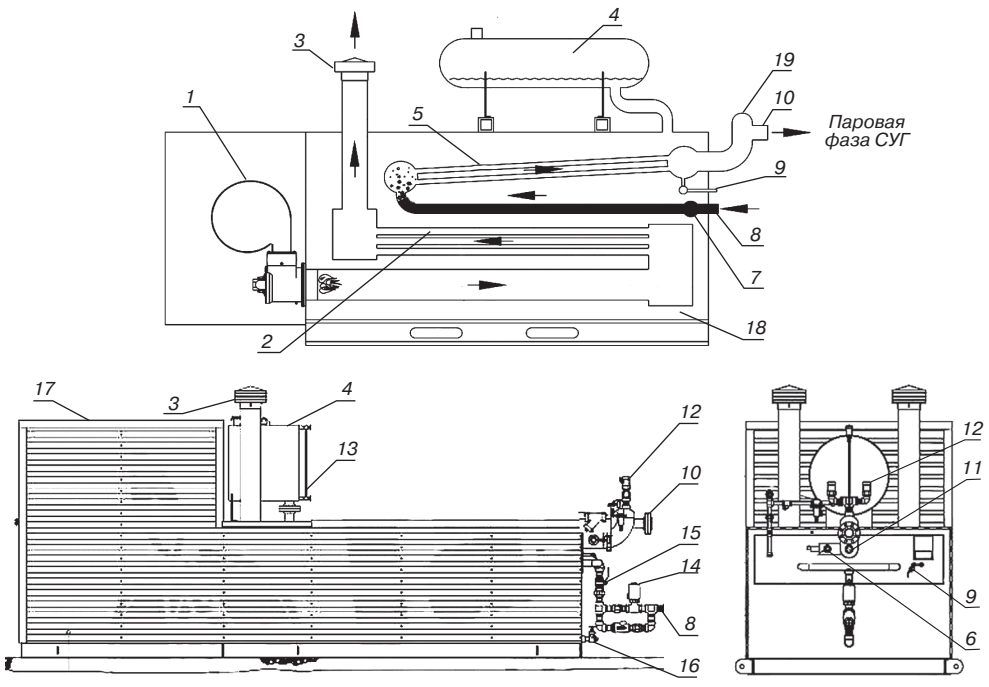

Рис. 3. Схема горизонтального испарителя:
1 — горелка; 2 — нагревательный элемент; 3 — дымоход; 4 — расширительный бак; 5 — теплообменник; 6 — манометр; 7 — конденсатосборник; 8 — вход жидкой фазы;
9 — патрубок отвода конденсата; 10 — выход паровой фазы; 11 — датчик температуры;
12 — предохранительно-сбросной клапан; 13 — уровнемер; 14 — электромагнитный клапан;
15 — кран шаровой; 16 — вентиль слива теплоносителя; 17 — технологический отсек;
18 — камера испарителя; 19 — распределительное устройство

*Масса испарителя, заполненного теплоносителем и продуктом.

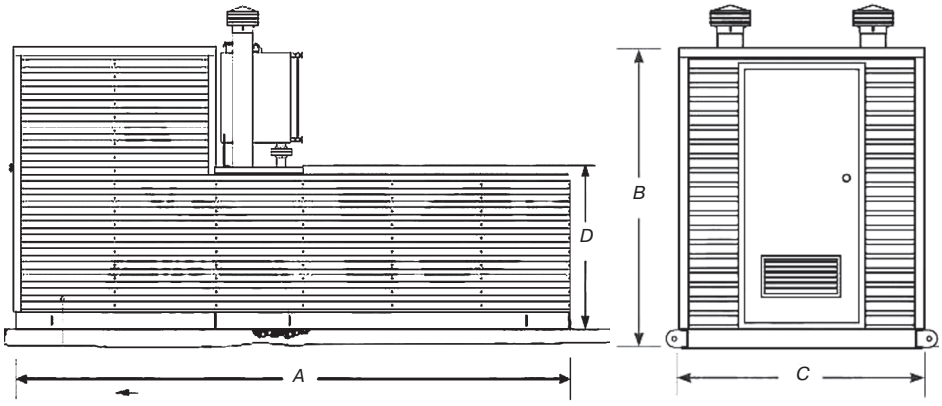

Модель	A, мм	B, мм	C, мм	D, мм
Q1650H	4648,2	1143	1447,8	1397
Q2200H	5689,6	2387,6	1524	1397
Q3300H	5715	2413	1930,4	1397
Q4400H	7340,6	2438,4	2006,6	1447,8
Q5500H	8331,2	2362,2	2006,6	1473,2
Q7500H	6934,2	2163,8	2311,4	1473,2
Q10000H	Габаритные размеры могут меняться в зависимости от комплектации. Уточняйте при заказе			

Рис. 4. Габаритный чертеж горизонтального испарителя

5

Технические характеристики испарителей в горизонтальном исполнении

	Q1650H	Q2200H	Q3300H	Q4400H	Q5500H	Q7500H	Q10000H	Q12500H	Q15000H
Производительность, кг/ч	3170	4220	6330	8450	10550	14400	19200	24000	28800
Номинальная производительность, кг/ч	2580	3420	5200	6930	8660	11810	15750	19700	23620
Площадь поверхности теплообменника, м²	15,8	21,5	29,1	44,8	54	77,1	102,1	125,4	150,2
Рабочее давление теплообменника, кг/см²	17,6	17,6	17,6	17,6	1706	17,6	17,6	17,6	17,6
Тестовое давление теплообменника, кг/см²	26,3	26,3	26,3	26,3	26,3	26,3	26,3	26,3	26,3
Температура водяной бани, °C (регулируемая)	76,6	76,6	76,6	76,6	7606	76,6	76,6	76,6	76,6
Объем водяной бани, л	4080	4522	5487	9310	13300	17290	22800	25840	28500
Площадь поверхности нагревательных трубок, м²	17,7	26,4	34,3	47,6	62,5	87,2	116	145	174,2
Мощность горелки, кВт	573,4	738,5	1113	1377	1777	2418	3231	3810	4689
Масса, кг	4086	4994	6810	8172	9534	12712	14982	16798	18160
Полная масса, кг	8354	9716	12530	17842	23336	30690	38681	43629	47761

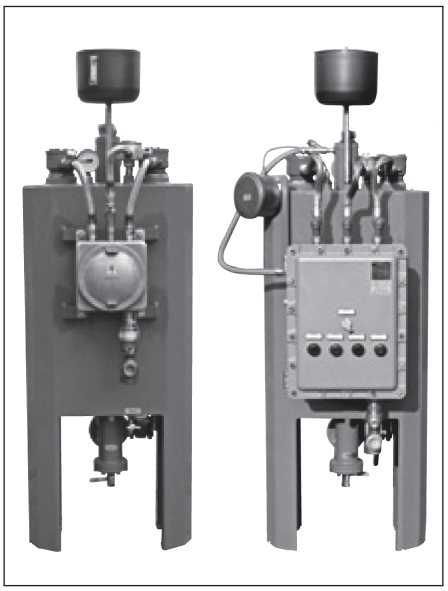

Водяные испарители, серии: VOE, VOEP

Предприятие-изготовитель:
Cotrako, Италия

Испарители с промежуточным теплоносителем. Оснащены четырьмя термостатами, манометрами воды и газа, а также расширительным бачком. Вся электрическая часть испарителей имеет взрывозащищенное исполнение.

Модели серии VOEP имеют в своем составе внешний блок контроля и управления во взрывонепроницаемом корпусе.

Технические характеристики

Максимальное давление — 4,0 МПа.
Порог срабатывания предохранительного клапана — 1,8 МПа.
Класс взрывозащиты:
– блока контроля и управления — EExd (взрывонепроницаемая оболочка);
– блока термостата — EExd (взрывонепроницаемая оболочка).
Промежуточный теплоноситель — водно-гликолевая смесь.

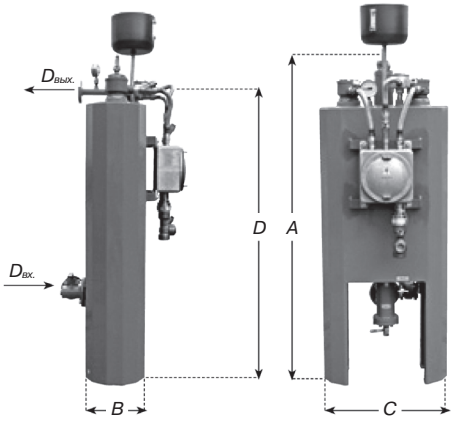

Серия VOE

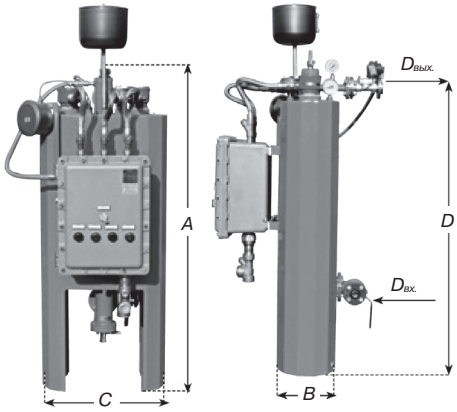

Серия VOEP

Модель	Производительность, кг/ч	Потребляемая мощность, кВт	Штуцеры		Размеры, мм			
			$D_{вх.}$, мм	$D_{вых.}$, мм	A	B	C	B
VOE00050/ V0EP0050	25-50	8	25	25	1585	335	390	1410
VOE00100/ VOEP0100	100	8+8	25	25	1585	335	600	1410
V0E00150/ V0EP0150	150	8+16	25	25	1585	335	600	1410
V0E00200/ V0EP0200	200	16+16	25	25	1585	335	600	1410
V0E00250/ V0EP0250	250	16+24	25	25	1585	335	600	1410
V0E00300/ V0EP0300	300	24+24	25	32	1585	335	600	1410
V0E00350/ V0EP0350	350	24+32	32	32	1910	335	600	1760
V0E00400/ V0EP0400	400	32+32	32	40	1910	335	600	1760
VOE00500/ VOEP0500	500	36+36	32	40	1910	335	600	1760

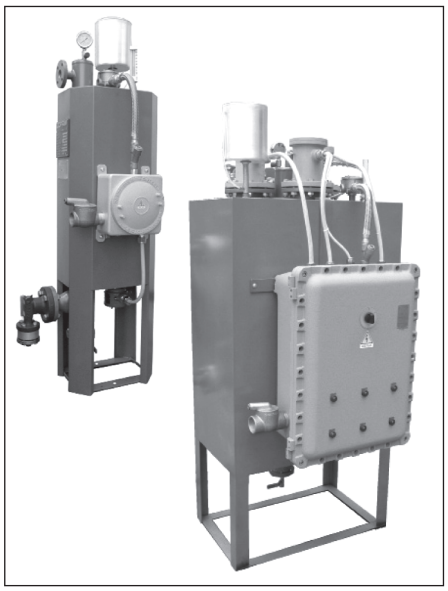

Испарители электрические вертикальные

Предприятие-изготовитель:
Coprim, Италия

Испарители электрические вертикального исполнения с промежуточным теплоносителем оснащены сетчатым фильтром и расширительным бачком. Вся электрическая часть испарителей имеет взрывозащищенное исполнение.

Модели 1.01.64, 1.01.66, 1.01.68, 1.01.70, 1.01.72, 1.01.75 и 1.01.80 имеют в своем составе внешний блок контроля и управления во взрывонепроницаемом корпусе.

Технические характеристики

Максимальная рабочая температура — от –40 до +120 °С.
Максимальное давление — 4,0 МПа.
Манометр — до 2,5 МПа.
Предохранительный клапан:
— присоединение — ½";
— порог срабатывания — 1,8 МПа.
Термометр — от –20 до +120 °С.
Класс взрывозащиты:
— блока контроля и управления — EExd (взрывонепроницаемая оболочка);
— блока термостата — EExd (взрывонепроницаемая оболочка).
Промежуточный теплоноситель — водно-гликолевая смесь.

Модель	Производительность, кг/ч	Мощность, кВт	ТЭН (кол-во, шт × мощность, кВт)	Присоединение фланцевое, DN		Объем теплоносителя, л	Масса без теплоносителя, кг
				Вход	Выход		
1.01.15	50	8	1×8	15	25	45	120
1.01.64	50	8	1×8	15	25	45	140
1.01.17	100	16	2×8	15	25	70	160
1.01.66	100	16	2×8	15	25	70	180
1.01.19	150	24	3×8	15	25	180	250
1.01.68	150	24	3×8	15	25	180	300
1.01.21	200	32	4×8	15	25	180	250
1.01.70	200	32	4×8	15	25	180	300
1.01.22	300	48	6×8	15	25	180	250
1.01.72	300	48	6×8	15	25	180	300
1.01.25	400	64	1×32 2×16	25	40	600	320
1.01.75	400	64	1×32 2×16	25	40	600	450
1.01.30	500	80	2×32 1×16	25	40	600	320
1.01.80	500	80	2×32 1×16	25	40	600	450

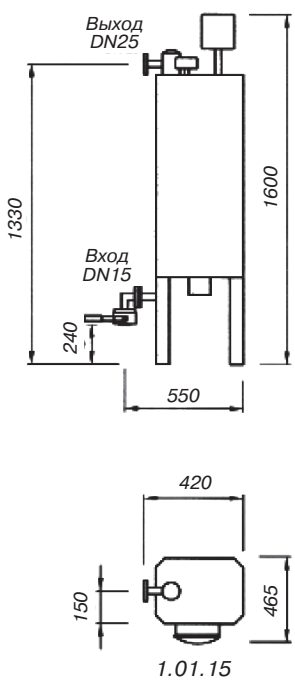

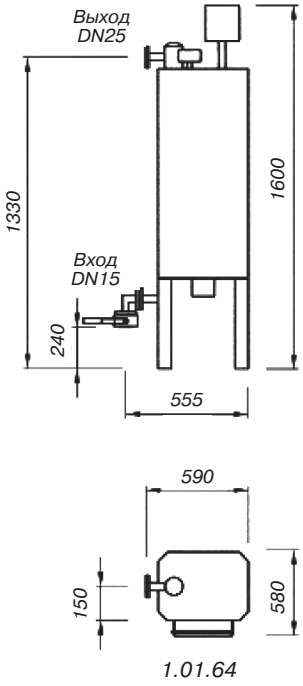

Рис. 1. Габаритные размеры испарителей моделей 1.01.15 и 1.01.64

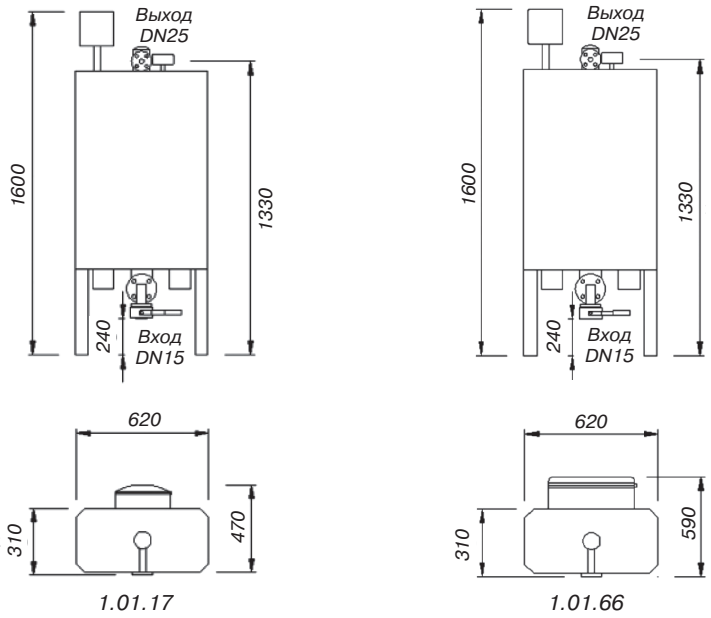

Рис. 2. Габаритные размеры испарителей моделей 1.01.17 и 1.01.66

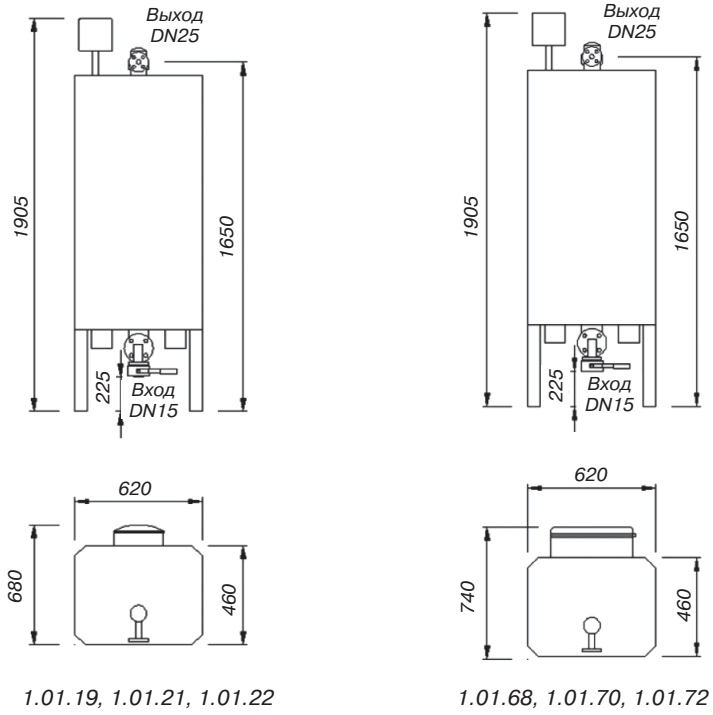

Рис. 3. Габаритные размеры испарителей моделей 1.01.19, 1.01.21, 1.01.22, 1.01.68, 1.01.70, 1.01.72

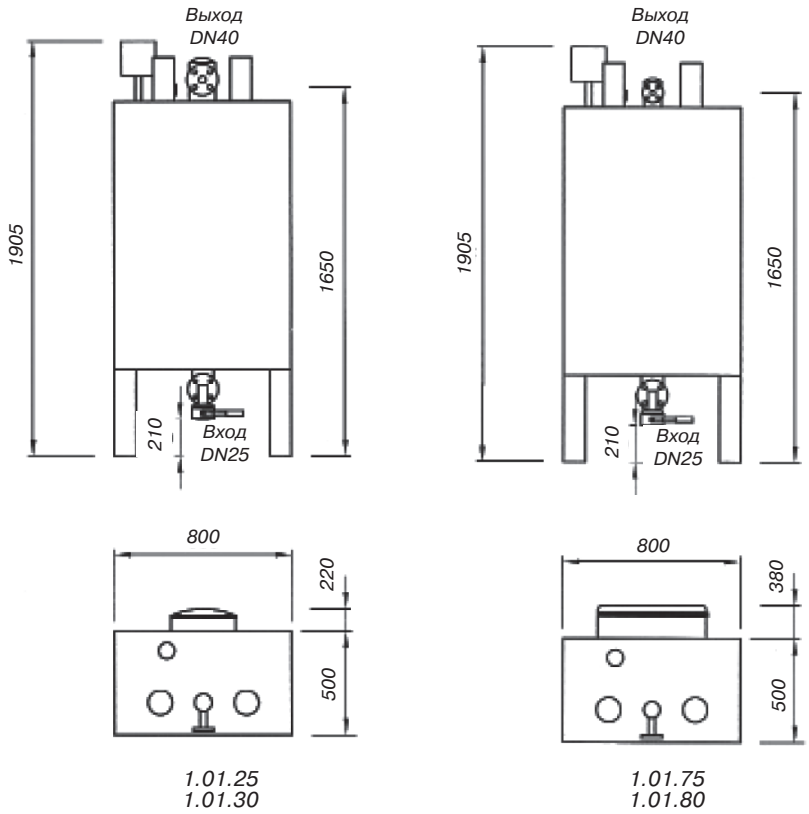

Рис. 4. Габаритные размеры испарителей моделей 1.01.25, 1.01.30, 1.01.75, 1.01.80

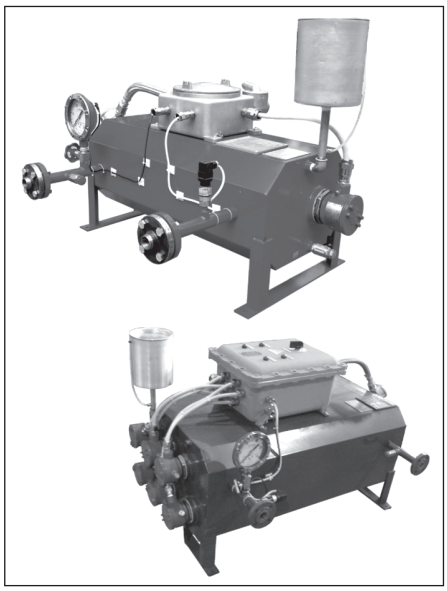

Испарители электрические горизонтальные 1.02.25...1.02.31, 1.02.35...1.02.41

Предприятие-изготовитель:
Coprim, Италия

Испарители горизонтального исполнения с промежуточным теплоносителем оснащены предохранительным клапаном и расширительным бачком. Вся электрическая часть испарителей имеет взрывозащищенное исполнение.

Отличие моделей 1.02.35 ... 1.02.41 заключается в наличии в их составе внешнего блока контроля и управления во взрывонепроницаемом корпусе.

Технические характеристики

Максимальная рабочая температура — от –40 до +120 °С.
Максимальное давление — 4,0 МПа.
Потребляемая мощность ТЭН — 8 кВт/ч.
Манометр — до 2,5 МПа.
Предохранительный клапан СУГ:
— присоединение —½";
— порог срабатывания — 1,8 МПа.
Термометр — от –20 до +120 °С.
Класс взрывозащиты:
— блока контроля и управления — EExd (взрывонепроницаемая оболочка);
— блока термостата — EExd (взрывонепроницаемая оболочка).
Промежуточный теплоноситель — водно-гликолевая смесь.

Модель	*1.02.25* *1.02.35*	*1.02.26* *1.02.36*	*1.02.27* *1.02.37*	*1.02.28* *1.02.38*	*1.02.29* *1.02.39*	*1.02.30* *1.02.40*	*1.02.31* *1.02.41*
Производительность, кг/ч	25	50	100	150	200	300	500

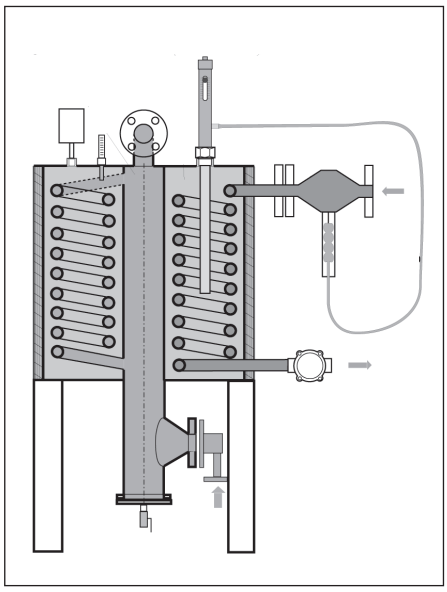

Испарители паровые 1.04.90...1.04.94

Предприятие-изготовитель:
Coprim, Италия

Испарители вертикального исполнения с паровым теплоносителем, подаваемым в теплообменник из внешнего источника. При этом пар нагревает промежуточный теплоноситель — воду, которая в свою очередь воздействует на теплообменник с СУГ. Температура воды при этом контролируется встроенным терморегулятором.

Различие моделей заключается в их максимальной производительности.

Технические характеристики

Максимальная рабочая температура — от –40 до +120 °С.
Максимальное давление — 4,0 МПа.
Кран термостата КАЗЗ:
— рабочие параметры — DN20, PN16;
— материал:
корпус — чугун;
затвор и седло — нержавеющая сталь.
Термостатический регулятор:
— температура регулирования — от +40 до +105 °С;
— материал — нержавеющая сталь;
— присоединение — резьба газовая 1" наружняя;
— длина контрольной трубки — 2 м.
Конденсатоотводчик — резьба газовая ½" внутренняя.

Модель	*1.04.90*	*1.04.91*	*1.04.92*	*1.04.93*	*1.04.94*
Производительность, кг/ч	200	300	500	700	1000

Испарители, серия JEV

Предприятие-изготовитель:
Jinu DEV, Республика Корея

Условное обозначение

JEV(S, M, L)-0000(W, S)

- ***Вид теплоносителя:***
  «W» – вода; «S» – пар; электричество – не маркируется
- ***Максимальная производительность испарителя, кг/ч***
- ***Диапазон производительности, кг/ч:***
  «S» – до 100; «M» – от 150 до 400; «L» – от 500 до 600;
  от 700 до 1000 – не маркируется
- ***Модель испарителя***

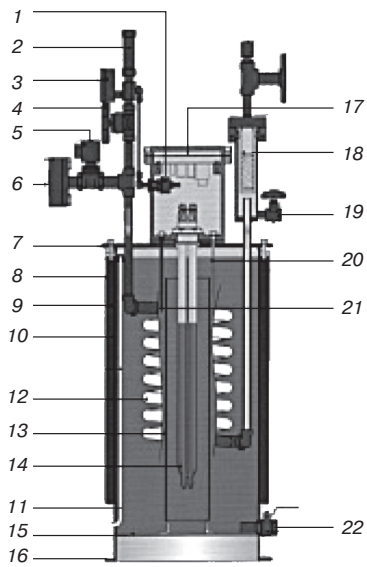

Рис. 1. Испаритель электрический серии JEVS:
1 — датчик давления;
2 — предохранительный клапан; 3 — манометр;
4 — запорный клапан;
5 — электромагнитный клапан;
6 — фильтр;
7 — верхняя пластина;
8 — изоляционное покрытие;
9 — изоляционный материал;
10 — термостат;
11 — дренажная трубка;
12 — теплообменник;
13 — труба для циркуляции воды;
14 — электронагреватель;
15 — нижняя пластина; 16 — опора;
17 — блок управления;
18 — предохранительное устройство утечки жидкости;
19 — сливной кран;
20 — датчик уровня воды;
21 — термодатчик воды;
22 — спускной кран воды

газовик.рф

Технические характеристики

Тип испарителя — вертикальный с водяной емкостью.
Нагревательная среда — вода.
Теплообменник — змеевики из углеродистой и нержавеющей стали.
Расчетное давление — 1,8 МПа.
Испытательное давление — 2,3 МПа.
Давление срабатывания предохранительного клапана — 1,8 МПа.
Питание — 220В, 380В, 440В.
Рабочая температура — от –20 °С до 60 °С

Электрические испарители								
Модель	*Производительность, кг/ч*	*Вход жидкой фазы, дюйм*	*Выход паровой фазы, дюйм*	*Мощность нагрева, кВт*	*Масса в пустом состоянии, кг*	*Объем воды, л*	*Присоединение, дюйм*	
							электромагнитного клапана	*предохранительного клапана*
JEVS-010	10	½	½	1.5	60	30	½	½
JEVS-030	30	½	½	4.5	76	50	½	½
JEVS-050	50	½	½	7.5	76	50	½	½
JEVS-100	100	¾	1	15	105	80	¾	½
JEVM-150	150	¾	1	22.5	171	190	¾	½
JEVM-200	200	¾	1	30	199	190	¾	½
JEVM-300	300	¾	1	45	221	250	¾	½
JEVM-400	400	1	1½	60	390	520	1	½
JEVL-500	500	1	1½	75	450	540	1	½
JEVL-600	600	1	1½	90	480	580	1	½
JEV-700	700	1½	2	105	780	1000	1½	¾
JEV-800	800	1½	2½	120	810	1000	1½	¾
JEV-900	900	1½	2½	135	870	1050	1½	¾
JEV-1000	1000	1½	3	150	900	1050	1½	¾

Водяные испарители								
Модель	*Производительность, кг/ч*	*Вход жидкой фазы, дюйм*	*Выход паровой фазы, дюйм*	*Вход/выход горячей воды, дюйм*	*Масса в пустом состоянии, кг*	*Расход горячей воды, л/мин*	*Температура горячей воды, °С*	*Присоединение предохранительного клапана, дюйм*
JEVS-010W	10	½	½	1	60	5	65	½
JEVS-030W	30	½	½	1	76	13	65	½
JEVS-050W	50	½	½	1	76	23	65	½
JEVS-100W	100	¾	1	1	105	44	65	½
JEVM-150W	150	¾	1	2	168	65	65	½
JEVM-200W	200	¾	1	2	196	87	65	½
JEVM-300W	300	¾	1	2	215	130	65	½
JEVM-400W	400	1	1½	2	370	174	65	½
JEVL-500W	500	1	1½	2	410	217	65	½
JEVL-600W	600	1	1½	2	470	260	65	½
JEV-700W	700	1½	2	2	700	305	65	¾
JEV-800W	800	1½	2½	2	730	348	65	¾
JEV-900W	900	1½	2½	2	780	391	65	¾
JEV-1000W	1000	1½	3	2	800	435	65	¾

Паровые испарители								
Модель	*Производительность, кг/ч*	*Вход жидкой фазы, дюйм*	*Выход паровой фазы, дюйм*	*Вход/выход пара, дюйм*	*Масса в пустом состоянии, кг*	*Расход пара при 0,2 МПа, л/мин*	*Давление пара, МПа*	*Присоединение предохранительного клапана, дюйм*
JEVS-100S	100	¾	1	1	135	30	2–5	½
JEVM-150S	150	¾	1	2	210	45	2–5	½
JEVM-200S	200	¾	1	2	240	60	2–5	½
JEVM-300S	300	¾	1	2	260	90	2–5	½
JEVM-400S	400	1	1½	2	420	121	2–5	½
JEVL-500S	500	1	1½	2	460	151	2–5	½
JEVL-600S	600	1	1½	2	520	181	2–5	½
JEV-700S	700	1½	2	2	800	211	2–5	¾
JEV-800S	800	1½	2½	2	850	241	2–5	¾
JEV-900S	900	1½	2½	2	950	272	2–5	¾
JEV-1000S	1000	1½	3	2	1000	302	2–5	¾

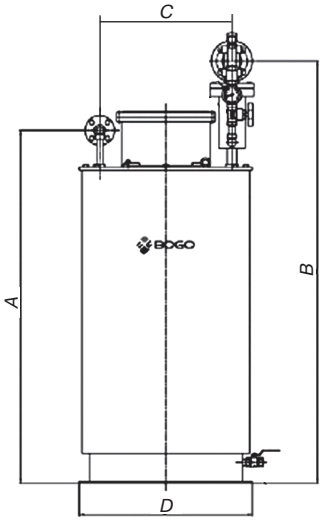

Модель	*Размеры, мм*			
	A	*B*	*C*	*D*
JEVS-010	509	704	320	455
JEVS-030	758	953	320	455
JEVS-050	758	953	320	455
JEVS-100	1078	1268	320	455
JEVM-150	1054	1290	450	590
JEVM-200	1204	1440	450	590
JEVM-300	1204	1440	510	650
JEVM-400	1361	1562	640	870
JEVL-500	1461	1662	640	870
JEVL-600	1461	1662	640	870

Рис. 2. Габаритные размеры испарителей электрических серии JEVS